INSTRUKCJA MONTAŻU

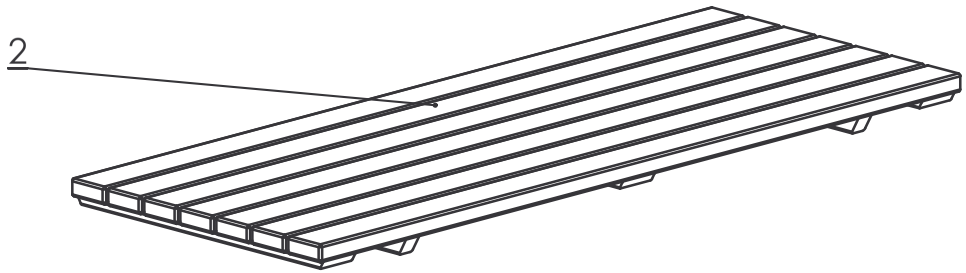

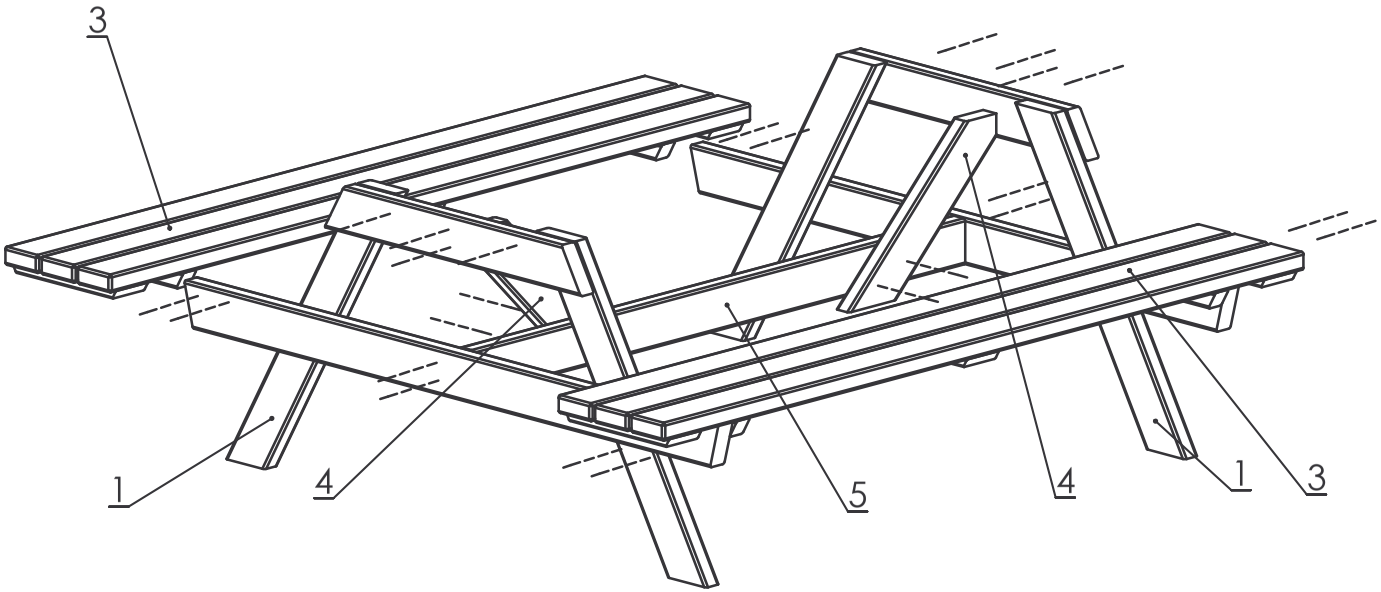

ZESTAWIENIE ELEMENTÓW

1. Nogi	2 szt
2. Blat	1 szt
3. Siedzisko	2 szt
4. Zastrzały	2 szt
5. Deska usztywniająca	1 szt
6. Wkręty l=70	24 szt

SPOSÓB MONTAŻU

1. Połączyć blat (2) z nogami (1) za pomocą 3 wkrętów z jednej strony (wpasować element pod blatem do nogi).
2. Nałożyć sidzisko (3) na poprzeczkę (dolną kantówkę) nogi (1) i przymocować 2 wkrętami z każdego boku.
3. Usztywnić całość przykręcając dwa zastrzały (4) deski usztywniającej (5) i do górnej kantówki nogi (1).